LABO 2000 CLEAN & DRY

Cabine de nettoyage et d'égouttage

Ref. 1200065

Conçue pour le nettoyage de pièces à l'aide de produits solvantés.
Les pièces peuvent égoutter et sécher directement sur le plan de travail perforé.
Les pièces nécessitant un support peuvent être suspendues sur une barre porte-pièce.
Le produit est récupéré dans un bac de rétention amovible.

Alimentation	230V mono
Puissance moteur	1,5 kW
Débit d'air	3500 m3/h
Vitesse moyenne aspiration	0,7 m/s
Hauteur d'aspiration	1000mm
Largeur d'aspiration	2000mm
Sortie	280x200mm
Diamètre cheminée	315 mm
Dimensions (lxpxh)	2100x1000x2656mm
Hauteur sans ventilateur	2050 mm
Poids	450 kg

Conforme aux directives 2006/42/EC, 2014/30/UE, 2014/35/UE, NF EN 12215+A1

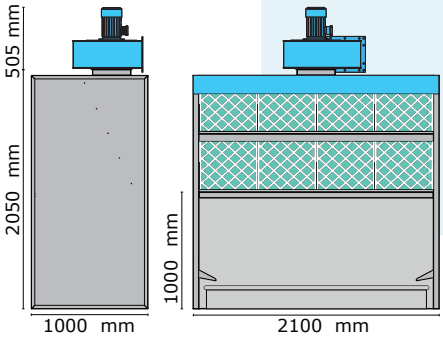

Points forts:

- Fabrication de qualité en acier galvanisé épaisseur 1,2mm
- Livrée pré-assemblée
- Double filtration efficace (filtre synthétique + fibre de verre)
- Plan de travail inox perforé et bac de rétention amovible
- Débit d'air puissant 3500 m3/h
- Alimentation 230V 1500W
- Moto-Ventilateur ATEX Ex 2 G 2-22, 3G/3D T4
- 1m de profondeur
- Extensions et portes en option pour transformer au besoin
- Peut-être déclinée en différentes largeurs de travail

+ Assure une protection optimale de l'opérateur
+ Pas de perte de produit
+ Peut être agrandie ou fermée facilement
+ Facile à installer et à entretenir

Options

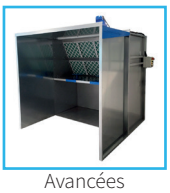
Avancées

Portes filtrantes

Coffrets gestion

Éclairage

Moteur déporté

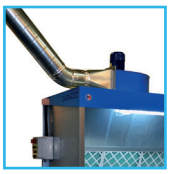
Gaines

Manomètre

Traitement d'air

44 rue Vaucanson - 69150 Décines-Charpieu - T. 04.37.45.10.00.

www.tricolor-industries.fr